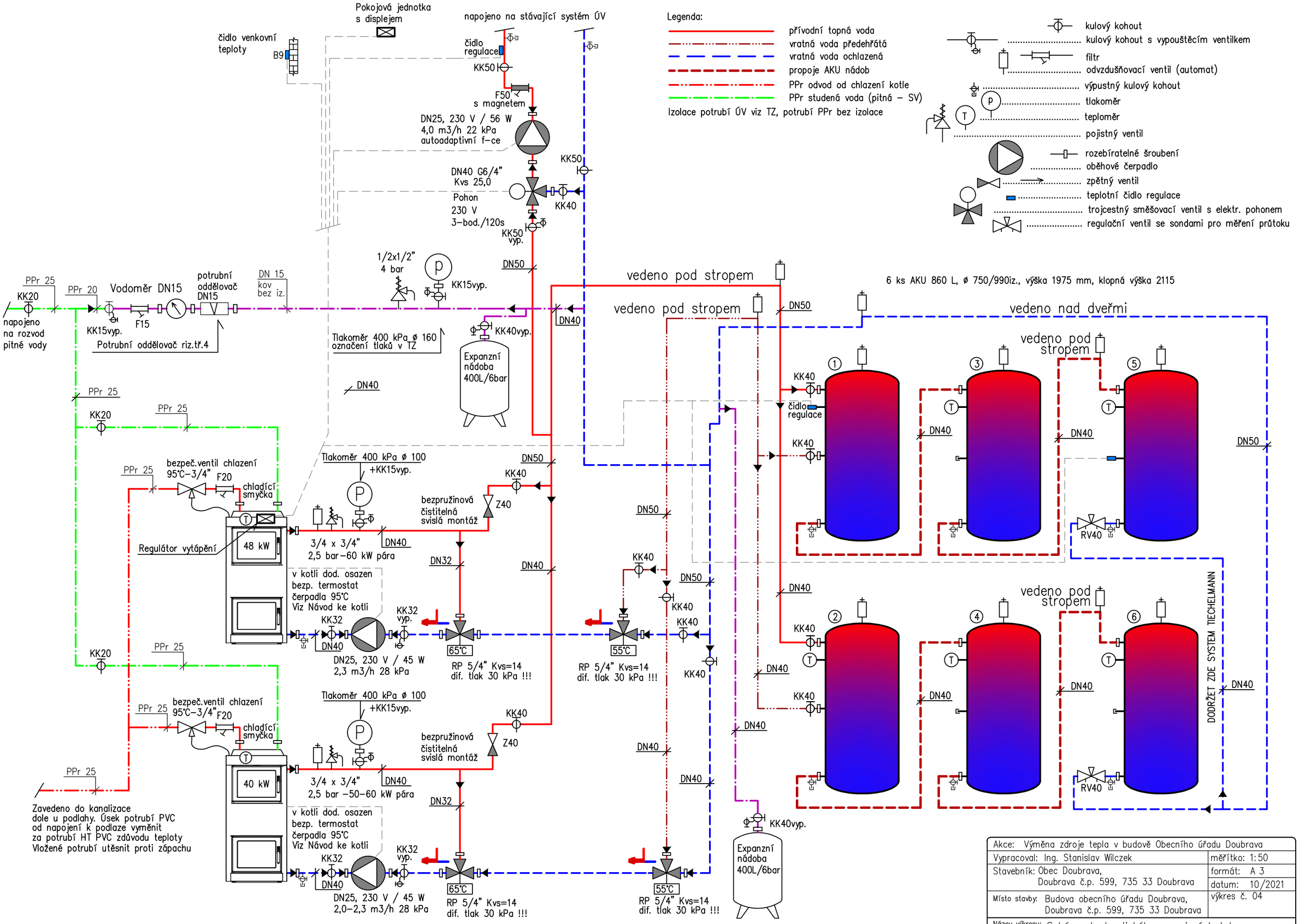

Akce: Výměna zdroje tepla v budově Obecního úřadu Doubrava	
Vypracoval: Ing. Stanislav Wilczek	měřítko: 1:50
Stavebník: Obec Doubrava, Doubrava č.p. 599, 735 33 Doubrava	formát: A 3
	datum: 10/2021
Místo stavby: Budova obecního úřadu Doubrava, Doubrava č.p. 599, 735 33 Doubrava	výkres č. 04
Název výkresu: Schéma hydraulického zapojení kotelny	